Blad 7:11, maj-09

TRIDENT TÄCKPLÅT
tröskelns bäste ersättare

TRIDENT

TRIDENT TÄCKPLÅT

En förpackning innehåller 8 st täckplåtar med längd 1,8 m.

Artikel	Bredd/djup mm	Längd mm	Bestnr styckvis	Bestnr förpackning
Champagne (brunanodiserad)				
TP 80 C - 1,8	80	1800	780080	780080F
TP 95 C - 1,8	95	1800	780095	780095F
TP 105 C - 1,8	105	1800	780105	780105F
TP 105 C - 1,0	105	1000	780107	
TP 130 C - 1,8	130	1800	780130	780130F
TP 130 C - 1,0	130	1000	780132	
TP 155 C - 1,8	155	1800	780155	780155F
TP 155 C - 1,0	155	1000	780157	
TP 180 C - 1,8	180	1800	780180	780180F
TP 180 C - 1,0	180	1000	780182	
Natur (naturanodiserad)				
TP 80 N - 1,8	80	1800	780200	780200F
TP 105 N - 1,8	105	1800	780201	780201F
TP 105 N - 1,0	105	1000	780199	
TP 130 N - 1,8	130	1800	780202	780202F
TP 130 N - 1,0	130	1000	780203	
TP 155 N - 1,8	155	1800	780204	780204F
TP 155 N - 1,0	155	1000	780205	
TP 180 N - 1,8	180	1800	780206	780206F
TP 180 N - 1,0	180	1000	780207	
Trä (fotografiskt trämönster enligt Decoralmetoden)				
TP TRÄ 80 - 1,8	80	1800	780208	780208F
TP TRÄ 95 - 1,8	95	1800	780209	780209F
TP TRÄ 105 - 1,8	105	1800	780210	780210F
TP TRÄ 105 - 1,0	105	1000	780211	
TP TRÄ 130 - 1,8	130	1800	780213	780213F
TP TRÄ 130 - 1,0	130	1000	780214	
TP TRÄ 130 - 2,5	130	2500	780212	
TP TRÄ 155 - 1,8	155	1800	780215	780215F
TP TRÄ 155 - 1,0	155	1000	780216	
TP TRÄ 180 - 1,8	180	1800	780218	780218F
TP TRÄ 180 - 1,0	180	1000	780219	
TP TRÄ 180 - 2,5	180	2500	780217	

Tillbehör

Borrmall för Täckplåt (TP) och Tröskelramp	780300
Tejp, dubbelhäftande, 12 mm, 25 m	780312

TRIDENT TÄCKPLÅT är mönsterskyddad.

CE

TRIDENT INDUSTRI AB, Metallgatan 27, 262 72 Ängelholm
tfn 0431-44 95 00, fax 0431-839 37, info@trident.se, www.trident.se
Regionkontor: Karlstad tfn 054-53 35 00, fax 054-53 35 09

TRIDENT TÄCKPLÅT

TRIDENT TÄCKPLÅT monteras när trösklar tas bort eller som ramp vid mindre nivåskillnader. Den genomtänkta detaljutformningen ger många fördelar. Den är specialdesignad för att ge bästa halksäkerhet samt ett snyggt och prydligt utseende.

Rätt dimensionering

Trident Täckplåt är tillverkad av en styv aluminiumlegering och finns i sex olika standardbredder;
80, 95, 105, 130, 155 och 180 mm.

Täckplåten är lätt att rulla upp på. Uppkörningskanten är bara 1,5 mm hög. Ytans rillor ger bra halksäkerhet. Rillorna skyddar även ytan mot skador och slitage. Trident Täckplåt är snygg längre.

Vi rekommenderar vår standardlängd 1,8 m. Den längden är den bästa för att minimera spillet under beaktande av att transport även ska kunna ske i en servicebil el dyl. Lagringen ska också kunna göras stående i ett rum med normal rumshöjd. För flertalet av modellerna finns de alternativa längderna 1,0 resp 2,5 m.

Montering med hjälp av tillbehöret Borrmall.

Äkta träkänsla

Täckplåten finns med tre olika alternativ på ytbehandling och attraktiva mönster/kulörer. Två av dessa är anodisering. Naturanodisering ger en aluminiumfärgad yta. Vi har också en champagne-kulör, dvs en ljust brun anodisering.

Det tredje alternativet är en lackerad yta med ett fotografiskt mönster, som vi kallar Trä. Den enkla anledningen är att täckplåten ser ut som om den vore av trä. Äkta träkänsla, men utan spinkar.

Täckplåtarna har samma ytbehandling som våra tröskelramper, vilket skapar ett enhetligt intryck.

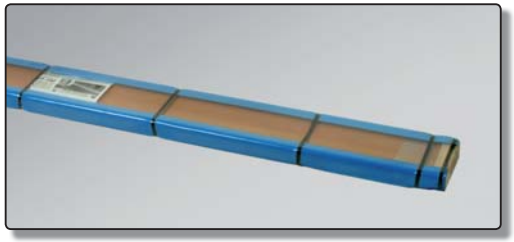

Miljövänligt specialemballage

Täckplåtarna kan köpas i standardiserade förpackningar, som innehåller åtta stycken täckplåtar. Emballaget är specialutformat för att skydda täckplåtarna under både transport och lagring. Emballaget är givetvis också miljöanpassat.

Detaljerna ger en helhet med många fördelar

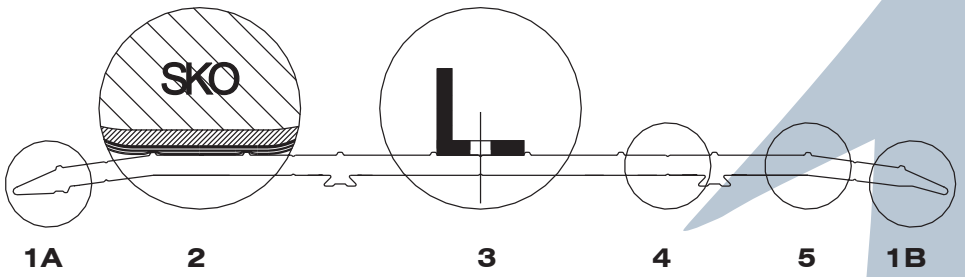
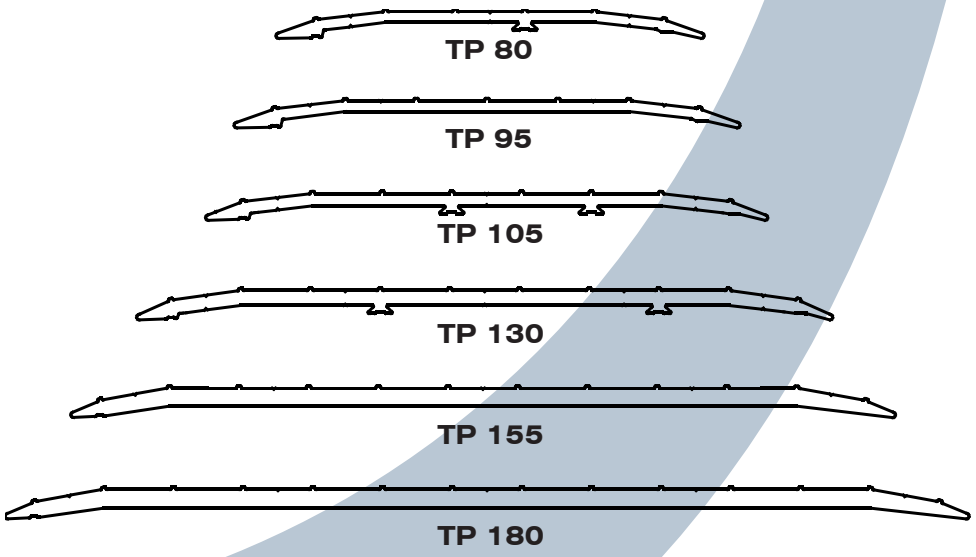
- Upphöjda räfflor ger bättre halksäkerhet än fördjupningar i ytan, eftersom en fot eller sko är mjukare än täckplåten (detalj 2).
- Det är lätt att få jämna avstånd mellan borrhålen med hjälp av tillbehöret Borrmall (detalj 3). Borrmallen kan placeras mellan valfria räfflor. Avståndet mellan hålen blir 180 mm.
- Vid skruvmontering underlättas borrningen av att det finns rillor i ytan (detalj 4) som styr borren. Det kräver därför mindre arbete att få ett perfekt slutresultat av monteringen.
- De upphöjda räfflorna (detalj 5) skyddar den omgivande ytan mot slitage och skador. Utseendet på täckplåten förstörs därför inte.
- En täckplåt med räfflor (detalj 5) är dessutom lättare att hålla ren än en yta med fördjupningar.
- Undersidan vid kanterna är osymmetrisk. Om dubbelhäftande tejp används vid montering kan en större effektiv yta vändas mot underlaget. Den ena kanten (detalj 1A) placeras på den lägsta golvytan. Den andra kanten (detalj 1B) är utformad för anslutning till en högre placerad yta.