Blad 7:11 DK, nov-05

TRIDENT DÆKPLADE
dørtrinnets bedste erstatning

TRIDENT

TRIDENT DÆKPLADE

En pakke indeholder 8 styk dækplader med længden 1,8 m.

Artikel	Bredde/dybde mm	Længde mm	Bestnr stykvis	Bestnr packe
Champagne (brunanodiseret)				
TP 80 C - 1,8	80	1800	780080	780080F
TP 95 C - 1,8	95	1800	780095	780095F
TP 105 C - 1,8	105	1800	780105	780105F
TP 105 C - 1,0	105	1000	780107	
TP 130 C - 1,8	130	1800	780130	780130F
TP 130 C - 1,0	130	1000	780132	
TP 155 C - 1,8	155	1800	780155	780155F
TP 155 C - 1,0	155	1000	780157	
TP 180 C - 1,8	180	1800	780180	780180F
TP 180 C - 1,0	180	1000	780182	
Natur (naturanodiseret)				
TP 80 N - 1,8	80	1800	780200	780200F
TP 105 N - 1,8	105	1800	780201	780201F
TP 130 N - 1,8	130	1800	780202	780202F
TP 130 N - 1,0	130	1000	780203	
TP 155 N - 1,8	155	1800	780204	780204F
TP 155 N - 1,0	155	1000	780205	
TP 180 N - 1,8	180	1800	780206	780206F
TP 180 N - 1,0	180	1000	780207	
Træ (fotografisk træmønster efter Decoral-metoden)				
TP TRÆ 80 - 1,8	80	1800	780208	780208F
TP TRÆ 95 - 1,8	95	1800	780209	780209F
TP TRÆ 105 - 1,8	105	1800	780210	780210F
TP TRÆ 105 - 1,0	105	1000	780211	
TP TRÆ 130 - 1,8	130	1800	780213	780213F
TP TRÆ 130 - 1,0	130	1000	780214	
TP TRÆ 130 - 2,5	130	2500	780212	
TP TRÆ 155 - 1,8	155	1800	780215	780215F
TP TRÆ 155 - 1,0	155	1000	780216	
TP TRÆ 180 - 1,8	180	1800	780218	780218F
TP TRÆ 180 - 1,0	180	1000	780219	
TP TRÆ 180 - 2,5	180	2500	780217	

Tilbehør

Boreskabelon til dækplade (TP) og dørtrinsrampe	780300
Tape, dobbeltklæbende, 12 mm, 25 m	780312

CE

tfn DK 49 20 38 38, fax DK 49 20 38 34
TRIDENT INDUSTRI AB, Metallgatan 27, SE - 262 72 Ængelholm
tfn +46 431 839 00, fax +46 431 839 37, info@trident.se, www.trident.se

TRIDENT DÆKPLADE

TRIDENT DÆKPLADE monteres, når dørtrinnet fjernes eller som rampe ved mindre niveauforskelle. Den gennemtænkte udformning af detaljerne giver mange fordele. Pladen er specialdesignet til at opnå den bedste skridsikkerhed samt et pænt og nydeligt udseende.

Rigtig dimensionering

Trident Dækplade er lavet af en stiv aluminiumslegering og findes i seks forskellige standardbredder;
80, 95, 105, 130, 155 og 180 mm.

Dækpladen er let at rulle op på. Opkørselskanten er blot 1,5 mm høj. Overfladens riller giver en god skridsikkerhed. Rillerne beskytter endda mod skader og slitage. Trident Dækplade holder sig pæn.

Vi anbefaler vores standardlængde på 1,8 m. Denne længde er bedst til at minimere spildet under hensyn til, at transporten også skal kunne foregå i en varevogn eller lignende. Opbevaringen skal også kunne ske stående i et rum med normal rumhøjde. Flertallet af modellerne findes i de alternative længder på 1,0 og 2,5 m.

Montering ved hjælp af tilbehøret Boreskabelon.

Ægte trælook

Dækpladen laves med tre forskellige slags overflade behandling og attraktive mønstre/farver. To af disse er anodisering. Naturanodisering giver en aluminiumsfarvet overflade. Vi har også en champagnefarve, dvs. med en lysebrun anodisering.

Den tredje mulighed er en lakeret overflade med et fotografisk mønster, som vi kalder Træ. Dækpladen ser nemlig ud som om, den var lavet af træ. Ægte trælook, men uden splinter.

Dækpladerne har samme overfladebehandling som vores dørtrinsramper, hvilket skaber et godt helhedsindtryk.

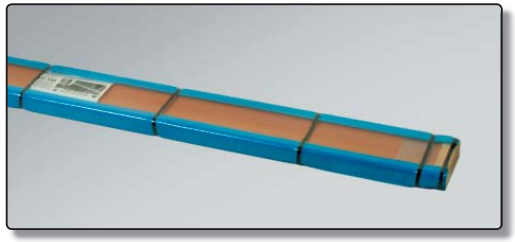

Miljøvenlig specialemballage

Dækpladerne kan købes i standardiserede pakker med otte styk i hver. Emballagen er specialdesignet til at beskytte dækpladerne under både transport og oplagring. Emballagen er naturligvis miljøvenlig.

Detaljerne danner en helhed med mange fordele

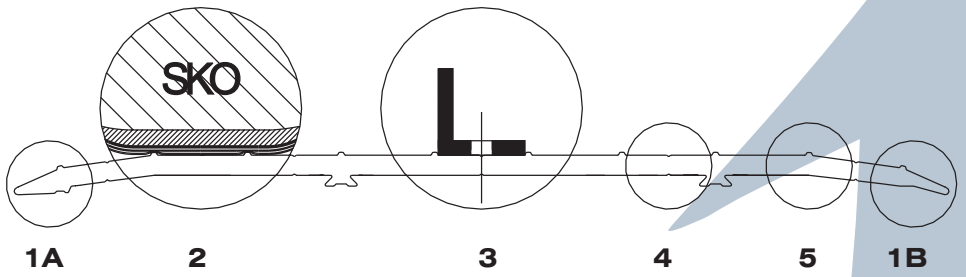

O · De opadvendte riller giver bedre skridsikkerhed end fordybninger i overfladen, da en fod eller sko er blødere end dækpladen (detalje 2).

O · Det er let at opnå den samme afstand mellem skruehullerne ved hjælp af tilbehøret Boreskabelon (detalje 3). Boreskabelonen kan frit placeres mellem rillerne. Afstanden mellem hullerne bliver 180 mm.

O · Ved fastskruning lettes boringen af de riller i overfladen (detalje 4), der styrer boret. Det kræver derfor mindre arbejde at få et perfekt slutresultat.

O · De opadvendte riller (detalje 5) beskytter den omgivende overflade imod slitage og skader. Dækpladens udseende ødelægges derfor ikke.

O · En dækplade med riller (detalje 5) er desuden lettere at holde ren end en overflade med fordybninger.
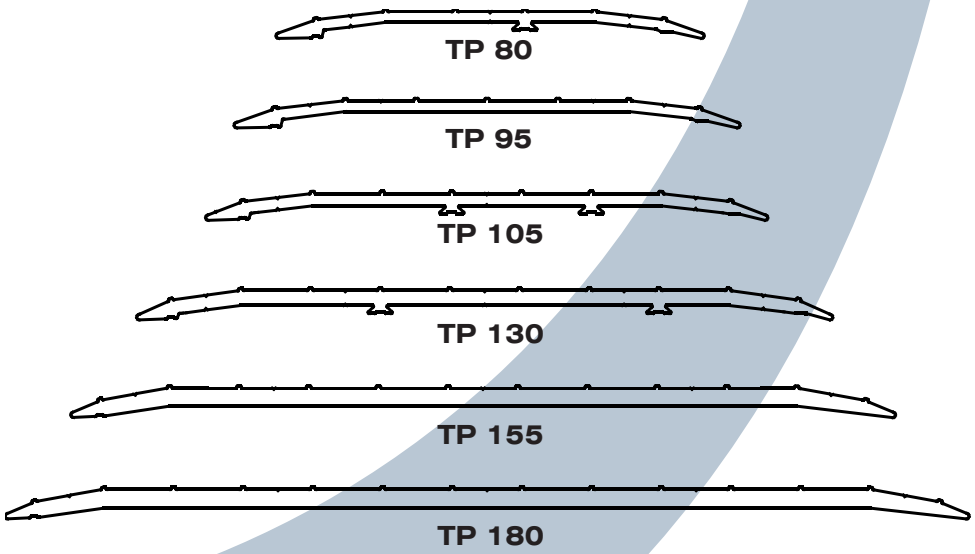
O · Ved kanterne er undersiden asymmetrisk. Hvis der benyttes dobbeltklæbende tape ved monteringen, kan en større flade få kontakt med underlaget. Den ene kant (detalje 1A) placeres på den lave gulvbelægning. Den anden kant (detalje 1B) er udformet til tilslutning på en højere placeret overflade.